Самопочистващ филтър с регулатор на налягане

Инструкция

Въведение:

Да се прочете настоящото ръководство преди началото на монтажа на филтъра.
Да се спазват всички правила за безопасност при инсталацията и пускане в експлоатация.
Ако възникнат някакви допълнителни въпроси, моля да се свържете с отдела за техническа поддръжка на Павирани.
Спазването на препоръките на това ръководство гарантира безопасно и пълноценно използване на закупения филтър. Неспазването на инструкциите по-долу може да доведе до материални щети. Предварителният филтър се използва за отстраняване на механични примеси и осигурява защита на домакинските уреди.

Предимствата на самопромивния филтър:

- Филтриращ патрон от одобрена за контакт с питейна вода неръждаема стомана 316L.
- Патентована технология за отвеждане на вода при промиване на филтъра ефективно отстранява уловени от мрежестият филтър механични замърсявания.без да е необходимо изваждане на филтърния патрон.
- Основните елементи на филтъра са изработени от устойчиви и надеждни материали.
- Замърсяванията по прозрачения корпус може лесно да бъдат отстранени със завъртане на долната част на филтъра.
- Специалната назъбена, самозаключваща се резба осигурява безопасност и надеждност.

Забележки:

- Монтажът и пускане в експлоатация да се извършват от компетентни инсталатори;
- Филтрите от тази серия могат да се монтират само в затворени и сухи помещения;
- Да се избягва монтаж в близост до източници на топлина;
- Филтърът е предназначен само за битова чешмяна вода с температура от 5 до 40 ℃;
- Не трябва да се използва за пречистване на отпадни води или корозивни течности;
- Да се обърне внимание посоката на водата в тръбата да отговаря на стрелката отбелязана върху филтъра;
- Да се осигури достатъчно място за изтичане на отпадна вода при промиване на филтъра;
- Уверете се, че има работещ дренаж към канализационната система на мястото на монтаж;
- В зависимост от качеството на водата, изплакването на филтъра да се извършва поне веднъж месечно;

Схема на монтаж на самопочистващ филтър:

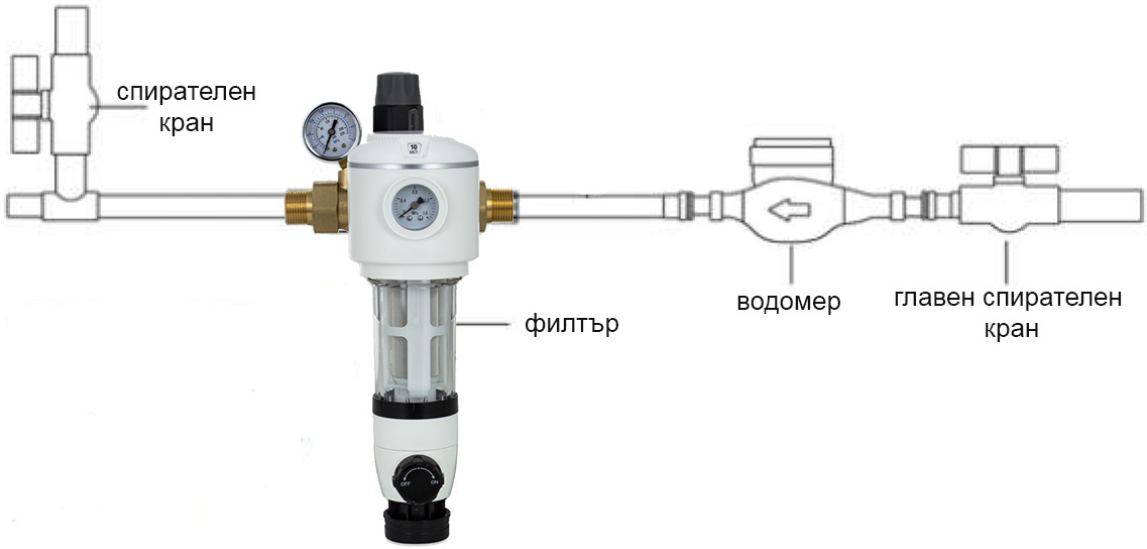

- Главният спирателен кран да се затвори. Останалата в тръбите вода да се източи.
- Преди монтажа да се провери дали посоката на стрелката на филтъра съответства на посоката на водния поток в инсталацията.

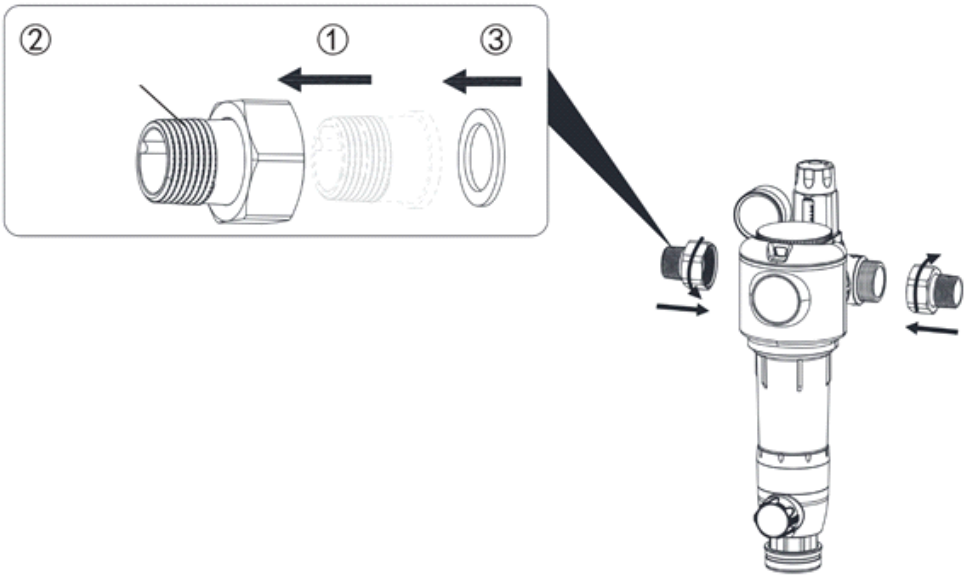

- Препоръчва се монтажът да се извърши от компетентен инсталатор. Преди монтажа да се подготвят всички необходими материали и инструменти.
- Филтърът не трябва да се монтира на открито, да се пази от UV лъчи, висока температура, запалими вещества и агресивни химикали.
- Върху резбата внимателно и симетрично да се навие тефлонова лента.
- При затягане на гайката с гаечен ключ, останалите елементи да се обездвижат.
- След завършване на монтажа, всичките връзки да се проверят за течове.

Функция на копчето за памет за време:

След промиване на филтъра, може да се зададе месечната времева памет от последното почистване. Копчето да се завърти за да се посочи ден от месеца за следващото почистване.

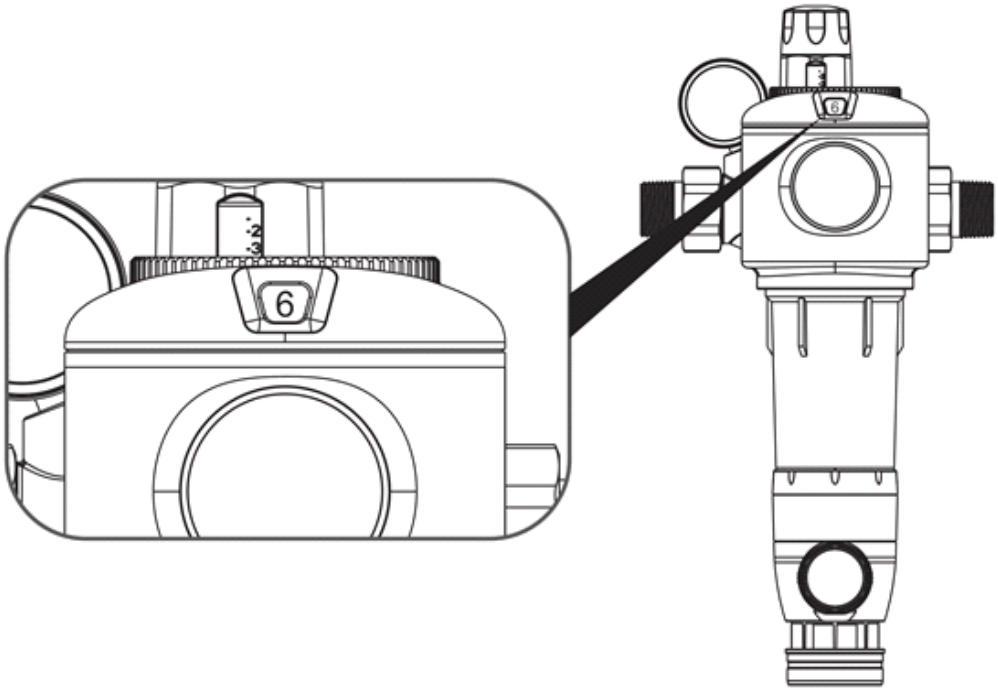

Почистване и промиване на филтъра:

- След инсталиране на филтъра да се отвори главният спирателен кран и да се направи промивка.

- Преди промивката да се провери изходът към канализационната система или да се подготви съд за събиране на вода от изплакване.

- Със завъртане на копчето на сферичния кран в долната част на филтъра обратно на часовниковата стрелка с 90 ° и след това завъртане на копчето за почистване в долната част на филтъра по часовниковата стрелка и обратно на часовниковата стрелка може да се почисти вътрешността на корпуса на филтъра.

- В зависимост от качеството на водата, филтърът трябва да се изплаква поне веднъж месечно. Това става с отваряне на сферичния кран за изпускане на мръсотия 3 пъти всеки път и изплаквайте филтъра за 30 секунди.

- Веднъж годишно филтърът трябва старателно да се почисти.

- Когато всичките замърсявания не могат да бъде отстранени чрез нормално почистване и изплакване, се препоръчва разглобяване на филтъра и почистване на мрежестия филтър.За целта филтърното тяло, с помощта на предоставения с комплекта гаечен ключ, да се развие, мрежестият филтър да се извади и да се почисти.

- При почистване и поддръжка да се предпазват всичките части от повреда (да се използват оригиналните части за сервизните работи).

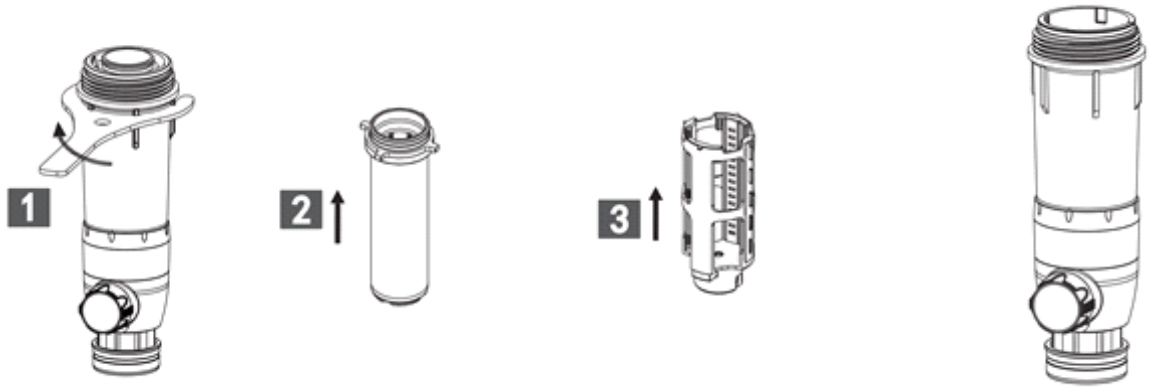

- След поставяне на филтърната мрежа в корпуса на филтъра, да се провери дали заоблените четиристранни отвори на филтърната мрежа са подравнени с четириъгълния ръб на медните дренажни части в долната част на тялото на филтъра и дали ръбът напълно е влезнал в отворите.

- След сглобяване на частите на тялото на филтъра, четирите щифта на филтърната мрежа да се поставят до край в четирите канала на тялото на филтъра.

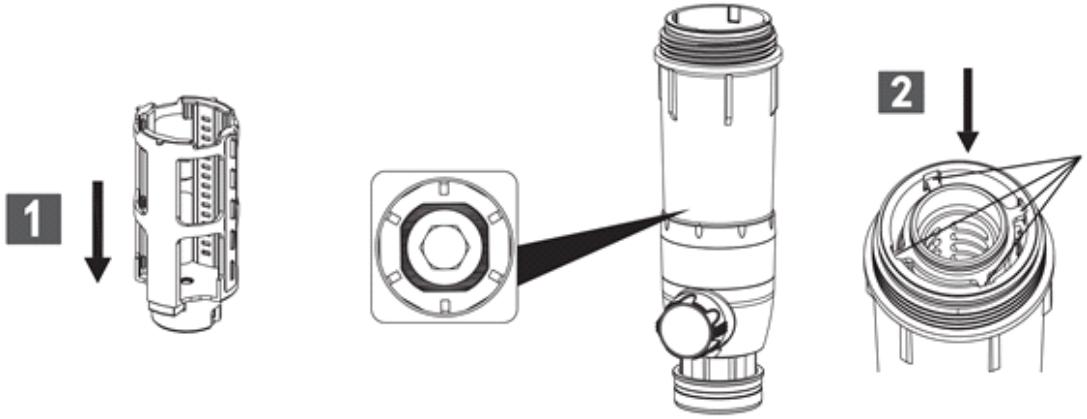

Регулиране на налягане на водата:

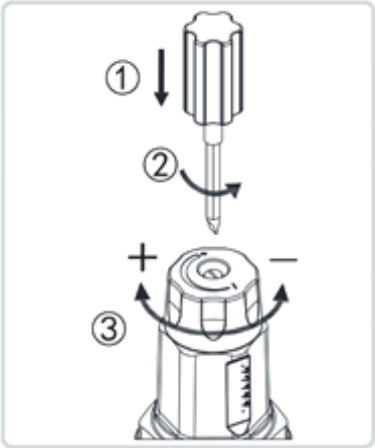

- Филтърът е с функция за намаляване и регулиране на налягане, което може ефективно да предотврати повреда на водопроводна система и домакинските уреди, причинени от високо налягане или хидравлични удари. Фините настройки на налягане на водата се извършват по следният начин:

1. С плоска отвертка да се разхлабят винтовете в копчето за контрол на налягането обратно на часовниковата стрелка;
2. Копчето за регулиране на налягане да се завърти по посока на часовниковата стрелка, за да се увеличи изходното налягане на водата (да се обърне внимание то винаги да е по-ниско от налягането на входа на водата);
3. Копчето за регулиране на налягане да се завърти по посока обратна на часовниковата стрелка, за да се намали изходното налягане на водата;
4. След настройката винтът да се затегне по посока на часовниковата стрелка.

Забележки: Преди да се пристъпи към регулиране на налягане, да се роверят всичките точки на ползване на водата в обекта да бъдат затворени. Сферичният кран за източване на водата от филтъра, няколко пъти да се отвори и да се затвори докато се регулира налягането. Показанията на манометъра да се проверят при затворени положение на крана.

Решаване на проблеми:

Проблем	Причина	Решение
Няма вода	Да се провери за централно спиране на водоподаване	Да се изчака възобновяване на водоснабдяване.
	Отворен ли е главниат спирателен кран?	Главният спирателен кран да се отвори.
Слаб дебит	Отворен ли е до край главниат спирателен кран?	Главният спирателен кран да се отвори до край.
	Запушен мрежест филтър.	Мрежестият филтър да се почисти.
Теч от връзка	Филтърът бил ли е разглобяван?	О пръстенът да се провери дали е поставен правилно.
	Разхлабена връзка.	Връзката да се затегне с ключ.
	Тефлоновата лента не е навита правилно.	Тефлоновата лента да се навие правилно.
	Изхабено или повредено уплътнение .	О пръстенът или уплътнението да се сменят.

Техническа помощ:

На разположение сме ако възникнат въпроси относно монтажа и/или експлоатация на филтъра : e-mail: pavirani.7@gmail.com

www.bildo.bg

www.pavirani.com

БИЛДО

PAVIRANI
строителни магазини